제품 사양서

[일반 사양]

형식		LA6-5DSNWB-POE
정격 전압		DC24V
	Power over Ethernet (PoE)	DC48V
전압 허용 범위		DC24V ±10%
	Power over Ethernet (PoE)	DC36～57V
정격 소비 전류	표준	0.30A (DC24V 입력 시) 0.18A (PoE:DC48V 입력 시) ※ 1
	최대	0.49A (DC26.4V 입력 시) 0.26A (PoE:DC48V 입력 시) ※1
정격 소비 전력	표준	7.2W (DC24V 입력 시) 8.6W (PoE:DC48V 입력 시) ※ 1
	최대	12.9W (DC26.4V 입력 시) 12.5W (PoE:DC48V 입력 시) ※ 1
신호선 전류		420mA ※1 / 70mA ※2 (DC26.4V 입력 시) 10mA (PoE:DC48V 입력 시) ※1
사용 주위 온도		-10℃ ～ +50℃
사용 주위 습도		90%RH 이하, 빙결・이슬이 맺히지 않을 것
보존 주위 온도		-10℃ ～ +50℃
보존 주위 습도		90%RH 이하, 빙결・이슬이 맺히지 않을 것
설치 장소		옥내
설치 방향		정방향
보호 등급		IP20 (IEC 60529)
	환경 조건	정방향 설치
내진동성		없음
절연 저항		전원 충전과 비충전 금속부 간 DC500V 메가에서 1MΩ 이상
내전압		전원 충전과 비충전 금속부 간 AC500V에서 1분간
음압 레벨		85dB 이상
	환경 조건	음량 최대, 부저 음색 No.1, 부저 개구부에서 정면 방향 /at 1m
부저 음색 (주파수 typ)	No.1	2400Hz 삐(연속음)
	No.2	2400Hz 삐삐삐(0.05sec 울림/0.05sec 무음)
	No.3	2400Hz 삐삐삐(1.5sec 울림/1.5sec 무음)
	No.4	2400Hz 삐삐(0.5sec 울림/0.5sec 무음)
	No.5	3600Hz 삐(연속음)
	No.6	3600Hz 삐삐삐(0.05sec 울림/0.05sec 무음)
	No.7	3600Hz 삐삐삐(1.5sec 울림/1.5sec 무음)
	No.8	3600Hz 삐삐(0.5sec 울림/0.5sec 무음)
	No.9	2400Hz/3375Hz 삐뽀삐뽀(0.25sec/0.25sec)
	No.10	2400Hz/3600Hz 삐뽀삐뽀(0.25sec/0.25sec)
	No.11	4000Hz/4800Hz 삐뽀(0.5sec/0.5sec)
음량 조정		설정 버튼에 의해 4 단계 (공장 출하 시:최대) Web 셋업 툴에서 전환 가능 [최대]→[최대-5dB(기준)]→[최대-10dB(기준)]→[OFF] (→[최대]로 복귀) Web 설정 화면에서 전환 가능

※1 환경 조건:모든 단 노랑 점등, 부저 음색 "No.1 삐(연속음)", 음량 최대
※2 환경 조건:1단 노랑 점등, 부저 소음

중량(공차:±10%)			780 g
외형 치수			외형도면 참조
표시등 단수			5
표시 가능색			신호등 모드 9색 / 스마트 모드 21색
광도(typ) ※3			빨강(1000mcd), 노랑(1700mcd), 녹색(2600mcd), 파랑(1000mcd), 흰색(1250mcd), 보라(800mcd), 분홍(850mcd), 레몬색(2150mcd), 하늘색(2150mcd)
점멸 횟수			30±2회/분, 60±2회/분, 120±2회/분 (공장 출하 시:60회/분) Web 설정 화면에서 전환 가능
외부 인터페이스	전원・접점 입력		나사 불필요 단자대(12점) 대응 리드선:0.2 ～1.5mm²(단선), AWG24～16(연선)
			전원:2점(DC24V) 접점 입력(외부 릴레이 /NPN/PNP):8점 점멸 간헐용 공통선:1점, COM:1점
	LAN		RJ-45 커넥터
		PoE	대응(IEEE802.3af Class0 준거)
		통신 방식	Ethernet(IEEE802.3 준거)
		물리층	10BASE-T/100BASE-TX(Auto-MDI/MDIX 대응)
		데이터 링크층	CSMA/CD
		네트워크층	IP・ARP・ICMP
		전송층	TCP・UDP
		응용층	HTTP・DHCP・Modbus/TCP・Socket(PHN・PNS 명령 대응)
	USB		USB micro-B 단자 USB2.0
조작부			설정 버튼(헤드 커버 내 설치) 클리어 스위치
인디케이터 램프			1점(녹색):클리어 스위치에 내장 ※ 전원 입력 시 항시 점등
각종 설정			Web 설정 화면에서 설정 가능
동작 방식			신호선 제어/명령 제어
부속품			고무 시트
옵션품			AC 어댑터(PWS-AD), 벽면 설치 브래킷(NH-WST2)
접속 가능 LAN 케이블			카테고리 5e 이상(스트레이트・크로스 모두 대응)
적합 규격			RoHS 지령 (EN IEC 63000) EMC 지령 (EN 61000-6-4, EN 61000-6-2, EN55032 Class A, EN55035) FCC Part15 SubpartB Class A, ICES-003 Class A KC (KN 61000-6-4, KN 61000-6-2) UL 60950-1, CAN/CSA C22.2 No.UL60950-1-07 Recognized Component (File No.E480103)
비고			CE 요구 사항 준수 UKCA 요구 사항 준수

※3 LED의 특성상 LED 단독 또는 제품마다 색조 차이, 밝기 차이가 발생하는 경우가 있습니다.

指定外公差 General tolerance	角度公差 Angular tolerance ±[°]					寸法公差 Dimensional tolerance ±[mm]						
	短辺長さ Length of Short side		~10	~50	~100	100~			~6	~30	~120	~300	~1000
	精	f	1	0.5	0.3	0.1	精	f	0.05	0.1	0.2	0.4	0.6
	中	m					中	m	0.1	0.3	0.5	0.7	1
	粗	v	3	1.5	1	0.5	粗	c	0.3	0.5	1	1.2	2

図番 Drawing No.	ページ Page
LA6-5DSNWB-POE-W66	3/3

改訂 Rev.	年月日 Date	改訂履歴 Revisions
E		

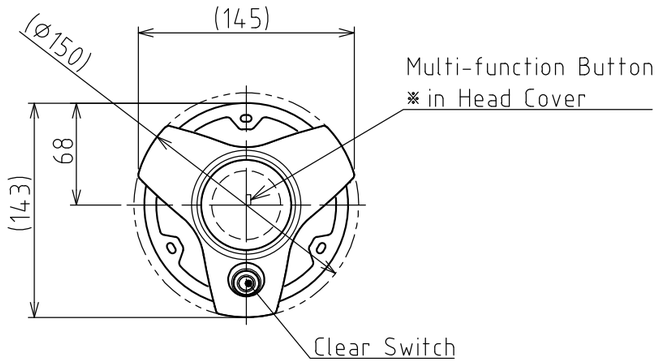

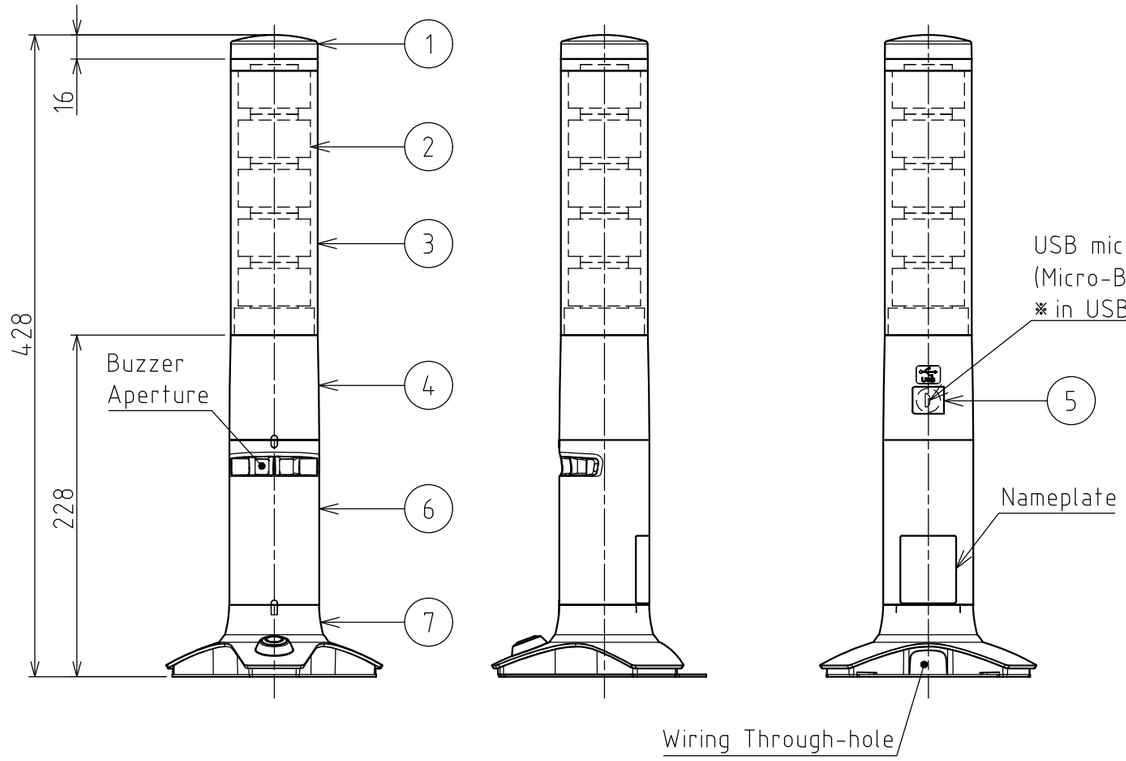

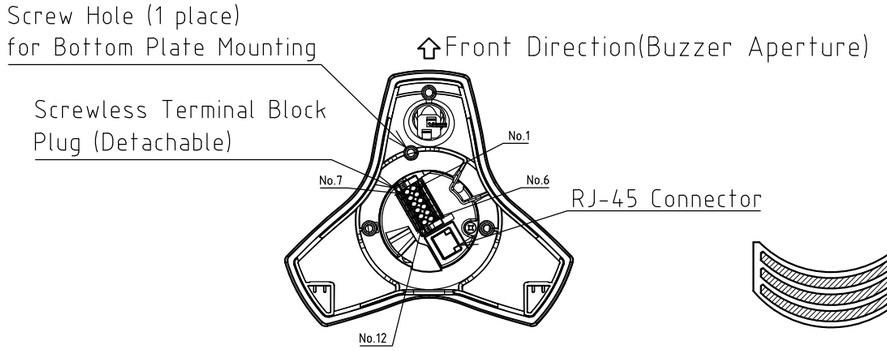

fig.1 Bottom Plate removed

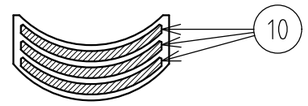

fig.2 Explanatory diagram for Accessory

No.	Part Name	Material
1	Head Cover	ABS
2	Light Guide Lens	PMMA
3	Outer Lens	PC
4	Body	ABS
5	USB Cover	ABS
6	Buzzer Case	ABS
7	Stand Cover	ABS
8	Bottom Plate	Steel
9	Screw of Mounting Bottom Plate	Steel
10	Rubber Sheet	Polyurethane

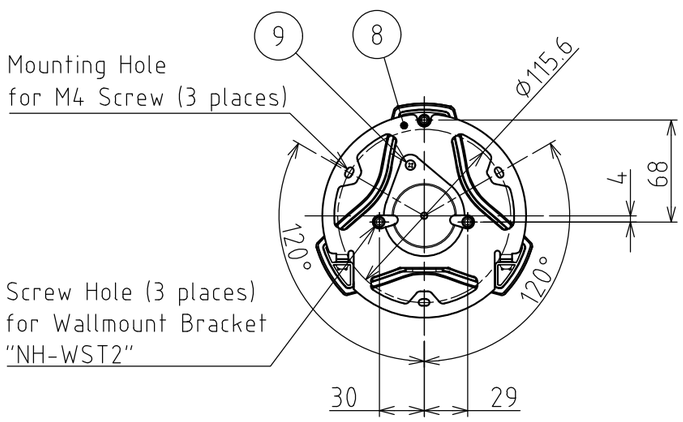

[NOTE]
1.Body Color : Off-white
2.When using a Wallmount Bracket "NH-WST2", don't use Rubber Sheet.

番号 No.	部品名 Part Name	数量 Qty.	記事 Remarks

機種 Model	LA6-5DSNWB-POE	特注No. S.P.No.	-
図名 Name	Outer Dimensions Drawing		
品目コード Part No.		尺度 Scale	—
三角法 3rd Angle P.	単位 Unit	mm	株式会社 パトライト PATLITE Corporation

Ver.2.0