LU7-USB

USB 전원 공급식 모듈형 LED 시그널타워 다채로운 알람기능 탑재

USB 제어 시그널 타워 표시등

生産終了
Production end

USB 케이블 불포함

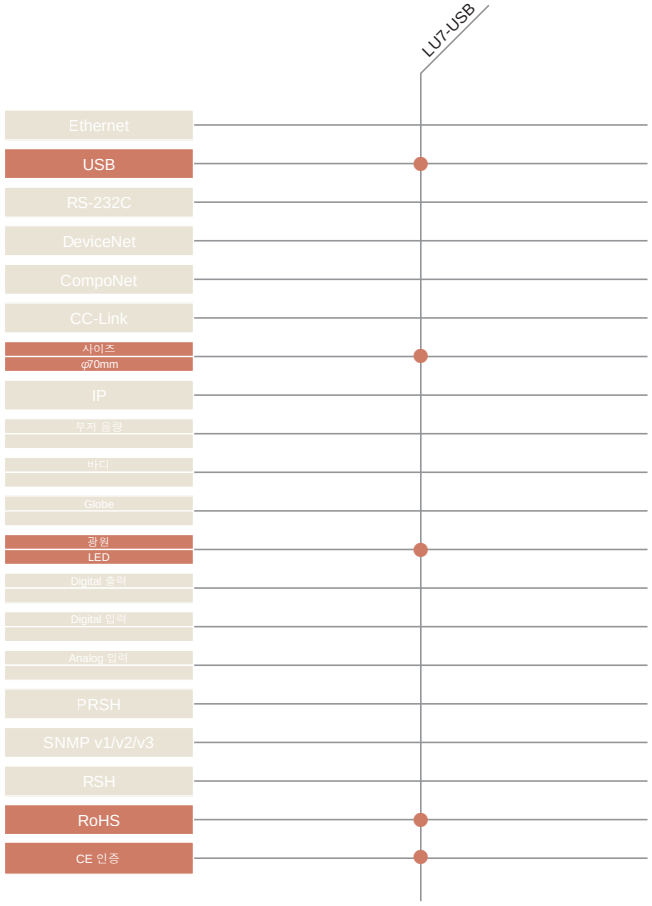

범용성이 높은 USB 접속

- ●USB Bus Power – 별도 전원 공급 불필요
- ●DLL 작동
- ●최대 5 개까지 LED 유니트 증단 가능, LED 유니트 동시 작동은 최대 3개까지만 가능
- ●CE/RoHS/FCC/KC 규격 준수
- ●경보 주파수 조절 가능
- ●경보음 2단계 조절 가능 최대 음압 80dB
- ●4가지 점멸 패턴
- ●13가지의 경보 주파수 및 5가지의 경보음 패턴 선택 가능
- ●USB 케이블 고정용 스트립
- ●지원 운영체제: Windows 7, Windows 8
- ●유지보수가 불필요한 고휘도/장수명 LED
- ●고정용 너트 및 와셔 포함

무료 다운로드 소프트웨어

제어 프로그램은 PATLITE 웹사이트 에서 다운로드 가능

(www.patlite.co.kr)

Model Code

LU7-02S□-USB

본체 색상
기호 없음: Ivory White
K : Black

LU7-E-□

LED 유니트 색상
R: 적색
Y: 황색
G: 녹색
B: 청색
C: 백색 (투명)

외관도(mm)

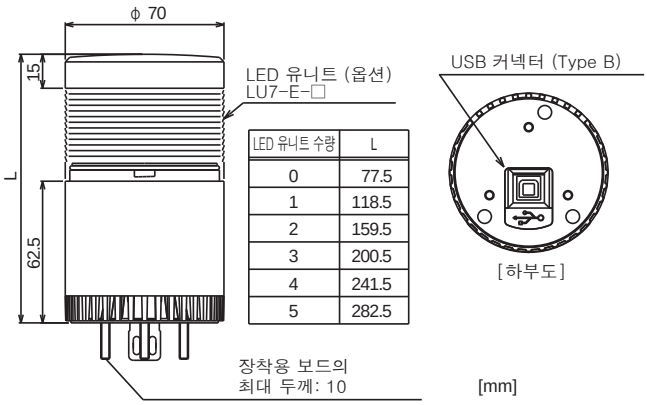

LED 유니트 수량	L
0	77.5
1	118.5
2	159.5
3	200.5
4	241.5
5	282.5

사양

항목	사양
형식	LU7-02(K)-USB
정격 전압	DC5V(USB 전원)
작동 전압 범위	정격 전압 ±5% ※ 표준 USB2.0 기준
정격 소비전류	500mA ※ 3 LED 장치 및 버저 작동 부하 시
사용 온도 범위	−20~+60℃
장착 위치	실내
보호 등급 환경 조건	IP65 (IEC 60529) 수직 방향으로 장착
음압 수준 환경 조건	80±5dB 전방 중심부에서 1m 떨어진 곳, DIP 스위치: "H", 버저 주파수: 2,349.3Hz
조명 패턴(LU7-E-□)	깜박임 4회 및 지속적인 조명 패턴
질량 (공차 ±10%)	0.16kg
통신 방법	USB2.0 최대 속도
소프트웨어 라이브러리(DLL) 지원 운영체제	Windows 7, Windows 8(Windows 8 RT 미포함), Windows 8.1(Windows 8.1 RT 미포함)
적합성 표준	FCC Part15 SubpartB Class B EMC Directive (EN 61000-6-2, EN 61000-6-3) RoHS Directive (EN 50581) KC 인증

상품의 최신 정보는 페트라이트 검색 http://www.patlite.co.kr